SENSU

ソファ・カウチの連結について

本体裏面に連結マジックテープ B 面が前後２ヶ所に固定されています。付属品の連結マジックテープ A 面を使い固定します。（図参照）このとき確実に固定するため、手で押さえ圧力を加えるように固定することをお勧めします。

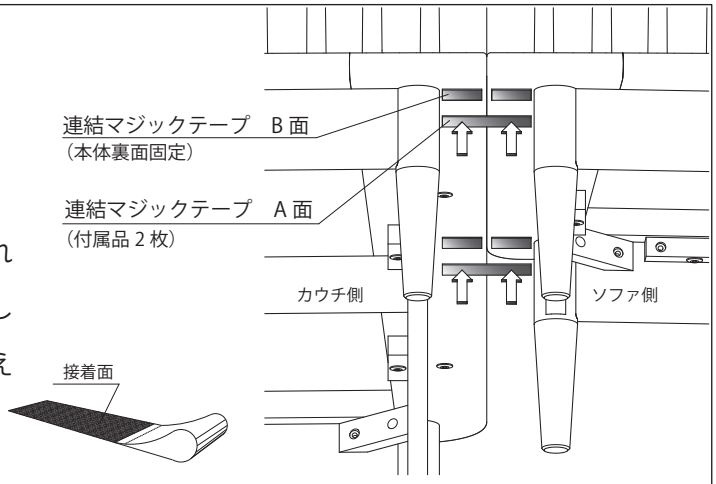

背クッションの取り付け

①左右の位置に注意しながらＡのクッション固定用ベロを図のように座クッションと背モタレ（スピンドル）の間に向かわせ、上部（矢印）より押し込んでください。

②椅子の後面よりＡのベロの上部を指で下方向へ押し込んでください。座面と背下面が密着して背クッションが動きにくくなります。

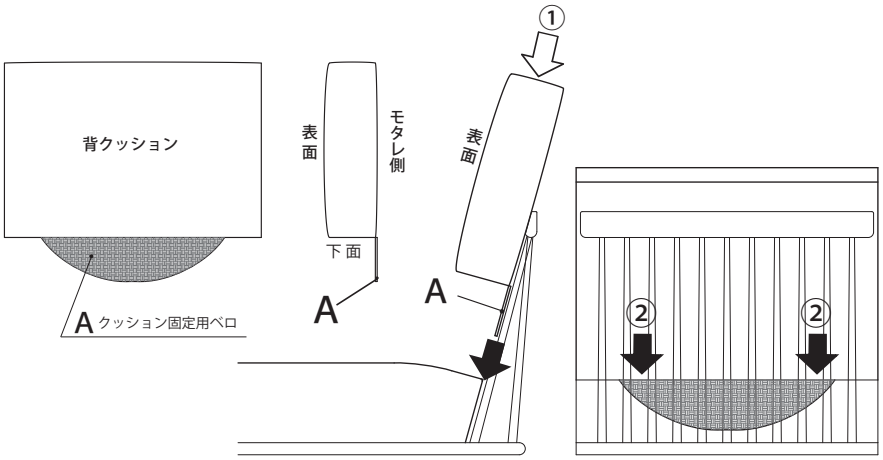

SENSU

ソファ・カウチの連結について

本体裏面に連結マジックテープ B 面が前後２ヶ所に固定されています。付属品の連結マジックテープ A 面を使い固定します。（図参照）このとき確実に固定するため、手で押さえ圧力を加えるように固定することをお勧めします。

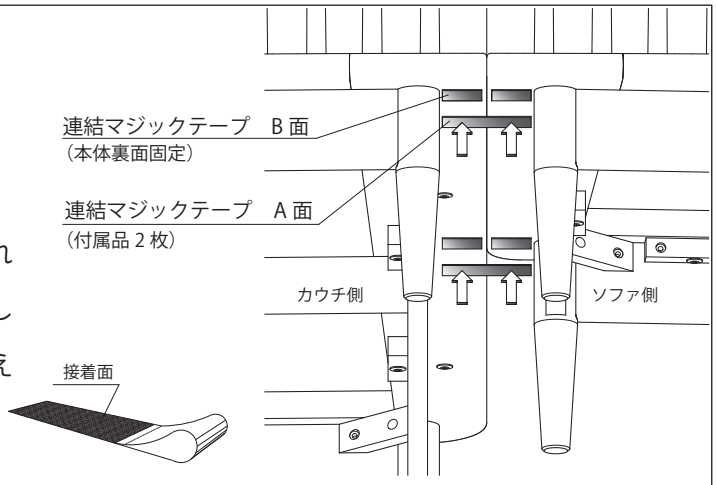

背クッションの取り付け

①左右の位置に注意しながらＡのクッション固定用ベロを図のように座クッションと背モタレ（スピンドル）の間に向かわせ、上部（矢印）より押し込んでください。
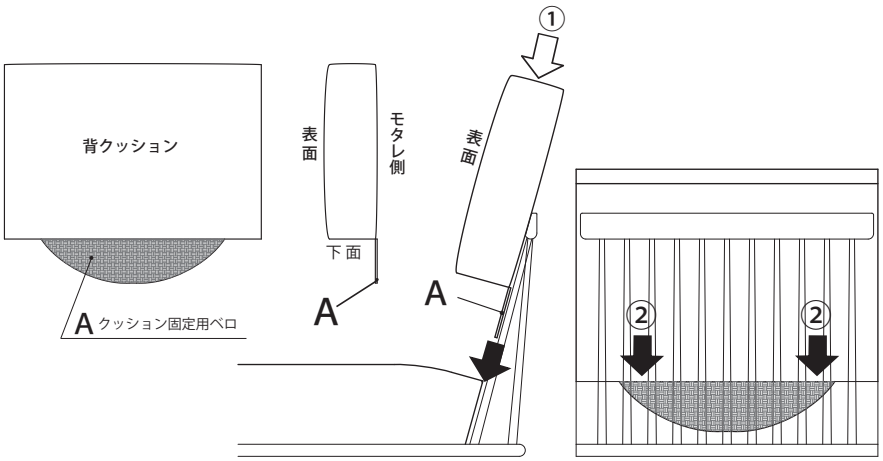
②椅子の後面よりＡのベロの上部を指で下方向へ押し込んでください。座面と背下面が密着して背クッションが動きにくくなります。